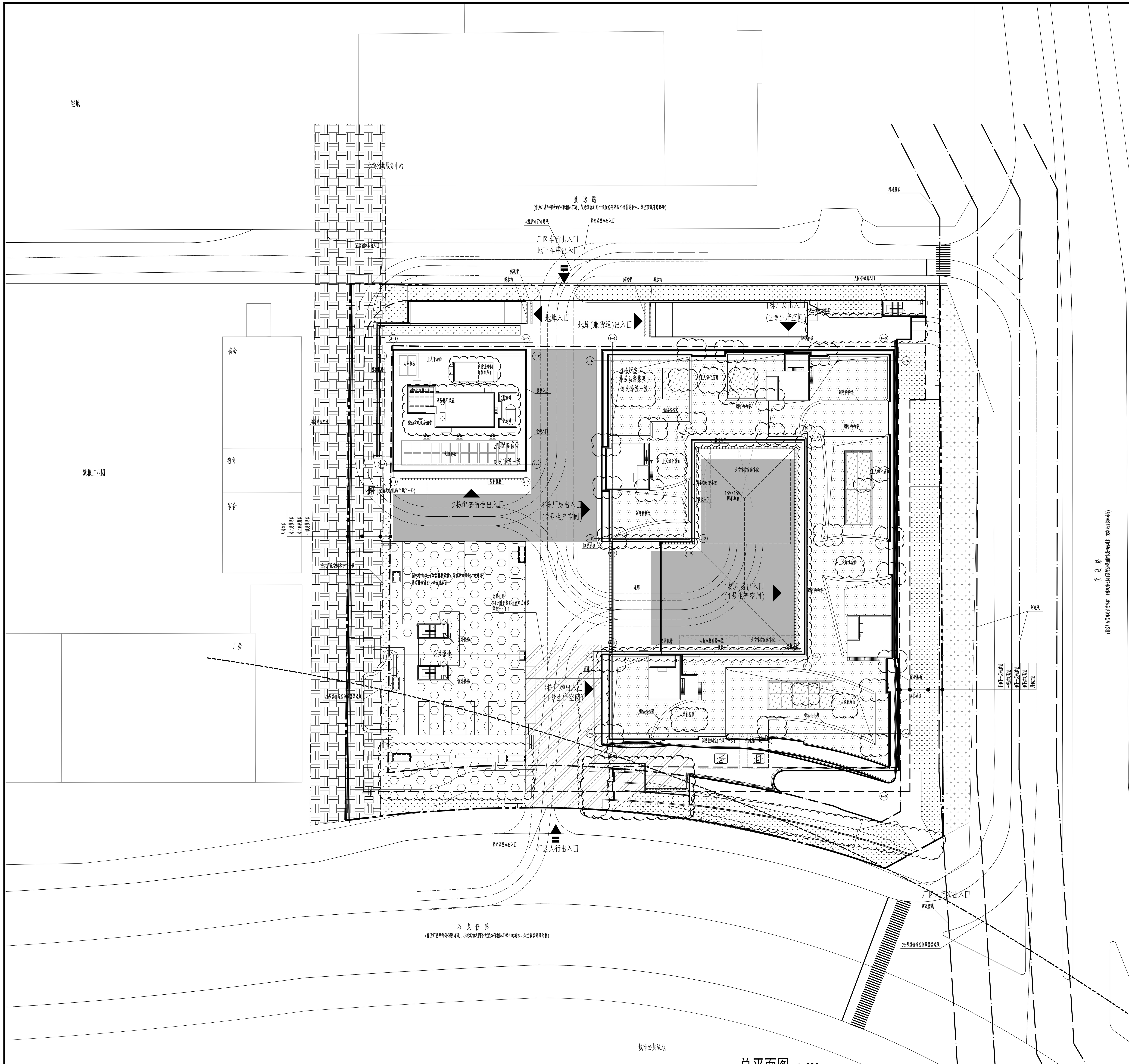

总平面图 1:300

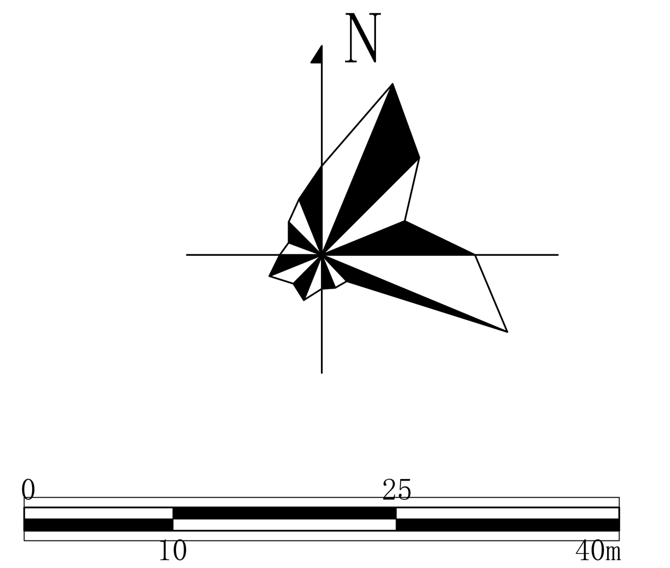

说明
NOTES

1、图中所标尺寸均为建筑外轮廓总尺寸，坐标、尺寸、标高均以米为单位；
2、建筑定位坐标为建筑轴线交点坐标；
3、本项目采用深圳独立坐标系和1956黄海高程系；
4、道路开口最终以规划部门批复的工程规划许可（路口）为准；
5、本项目设计符合《深圳市城市规划标准与规则》、《深圳市建筑设计规则》、《无障碍设计规则》（GB50763-2012）、消防相关规范规定；
6、本项目规定建筑面积、核增建筑面积和核减建筑面积最终以测绘结果为准；
7、日照分析结论：本项目日照需求建筑仅有宿舍，通过日照分析，宿舍半数以上居室有良好朝向，并且满足冬至日不小于1h的日照要求（保证半数以上宿舍居室能够获得冬季日照），本项目建成后周边基地宿舍半数以上居室亦满足冬至日不小于1h的日照要求。
8、场地内设置垃圾分类收集点，设置可回收、不可回收、有害垃圾箱，垃圾由环卫部门定期清运。垃圾收集点周围采用绿化隔断。
9、柴油发电机房排烟污染源控制措施：发电机尾气经消音、喷淋除尘处理达到环保要求后，在2栋配套宿舍塔楼屋面高空排放，符合《大气污染物综合排放标准》GB16297相关规定。

主要技术经济指标总表

一、项目概况

项目名称	阳光时尚广场	用地单位	深圳市曼其投资发展有限公司
宗地号	A844-0984	用地位置	深圳市龙华区大浪街道

二、主要技术经济指标

建设用地面积	14468.50	m²	总建筑面积	63579.97	m²
容积率/规定容积率	2.76/2.73		计容积率建筑面积	39887.94	m²
地上规定建筑面积	37653.75	m²	不计容积率建筑面积	23692.03	m²
地下规定建筑面积	102.43	m²	地上核减建筑面积	1699.82	m²
地上核增建筑面积	431.94	m²	地下核减建筑面积	/	
最大层数（地上/下）	17/2	层	建筑覆盖率（一级/二级）	28.63	%
建筑最高高度	68.15	m	建筑基底面积	4142.60	m²
绿化覆盖率	30.49	%	机动车停车位（地上/下）	0/237	
绿地面积/折算绿地面积	1790.92/2620.44	m²	自行车停车位（地上/下）	0/392	
公共绿地	1320	m²			
公共活动空间	729	m²			

三、建筑面积及分配

				建筑功能	建筑面积（m²）规定	核减	合计
总建筑面积 63579.97	计容积率建筑面积 39887.94 m²	计规定容积率建筑面积 39456.00 m²	地上	厂房	26271.28	1699.82	27971.10
				配套设施（宿舍）	11382.47	/	11382.47
			地下	配套设施（消防控制室、开闭所）	102.43	/	102.43
		地上核增建筑面积 431.94 m²		架空绿化休闲	431.94		
	不计容积率建筑面积 23692.03 m²	地下核增建筑面积 23692.03 m²		共用停车库	15328.59		
				公用设备用房	5646.87		
				人防车库	1591.39		
				架空绿化休闲	1125.18		

图例：

新建建筑物	公共绿地
已建建筑物	屋面绿化
44.900 市政道路或已有标高	可溶性采光带
40.600 场地设计标高	消防登高场地
±0.000(91.600) 相对标高(绝对标高)	消防车道
新建道路	货车行驶路线
i=7.98% L=60 坡度/坡长	用地红线
公共空间729平方米	地下室轮廓线
公共开敞空间和步行通道	115.0 110.0 挡土墙
公共绿地1320平方米	大货车临时停车位
现状城市绿地	

	版本 VERSION	日期 DATE	出图原因 REASON FOR ISSUE
本次出图	3.0	2023.07	变更工规证
上次出图	2.0	2022.03	变更工规证

索引图 KEY PLAN

广东省建筑设计研究院有限公司
Guangdong Architectural Design & Research Institute Co., Ltd.
住建部工程设计资质甲级证书号：A244013736
住建部工程勘察综合资质甲级证书号：B144013739

项目名称 PROJECT NAME	阳光时尚广场
子项名称 SUBITEM NAME	
建设单位 CONSTRUCTION UNIT	深圳市曼其投资发展有限公司
建设管理单位 CONSTRUCTION MANAGEMENT UNIT	
设计号 PROJECT NO.	20-280（0-0）

会签 CONFIRMATION

建筑	何梦婷	结构	周仕达	给排水	吴燕国
电气	黄少平	暖通	朱少林	人防	
岩土					

主持人 PRINCIPAL	金　钊	
审定人 APPROVER	许岳松	
审核人 REVIEWER	邓汉勇	
校对人 PROOFREADER	杨志源	
项目负责人 PRO.DIR.	许岳松	赖志勇
子项负责人 SUB.DIR.		
专业负责人 ARCH./ENGR IN CHARGE	何梦婷	刘鲜艳
设计人 DESIGNER	何梦婷	
制图人 DRAFTSMAN	何梦婷	

注册师章 REGISTRAR'S STAMP

工程设计出图专用章 STAMP OF DESIGN COMPANY

图名 DRAWING TITLE	总平面图
设计阶段 STAGE	施工图
专业 DISCIPLINE	建筑
图别 DRAWING TYPE	建设工程规划设计文件
图号 DRAWING NO.	J-01改2
版本 VERSION	3.0
日期 DATE	2023.07

图纸版权属广东省建筑设计研究院有限公司所有，未经许可，任何单位及个人不得翻印复制作为其他工程之用。